HELLA

INNENJALOUSIEN

INNENJALOUSIEN
IF 50/IF 60/IF 80

Mit Innenjalousien lässt sich das Sonnenlicht ganz individuell steuern. Unterschiedliche Lamellen und ein großes Farbspektrum können gezielt zur Verbesserung des Raumambientes eingesetzt werden. Aber auch neugierige Blicke werden ausgesperrt.

INNENJALOUSIEN IF 50/IF 60/IF 80

DEKORATIVES DESIGN - HARMONISCHES AMBIENTE

Durch den universellen Einsatz in allen Wohn- und Arbeitsbereichen ist die Innenjalousie nach wie vor ein echter Klassiker.

Produktausführung

- Immer mit stranggepresster Oberschiene (wahlweise pulverbeschichtet)
- Standardmäßig freihängend ohne Lamellenführung (wahlweise mit Seilführung möglich)

Lamellen

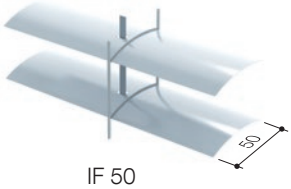

IF 50

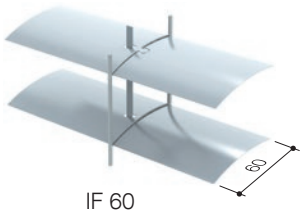

IF 60

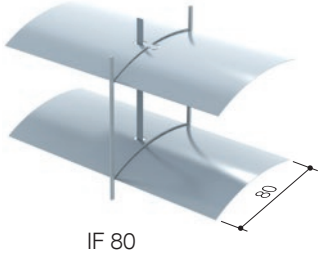

IF 80

Einbaubeispiele

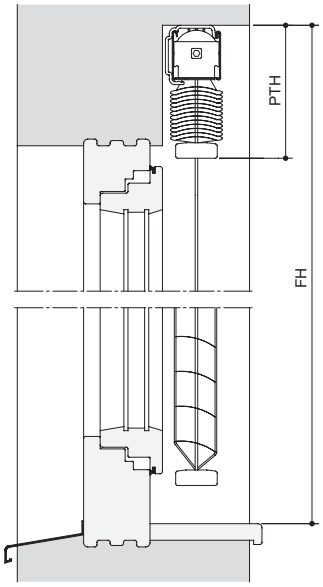

IF 50

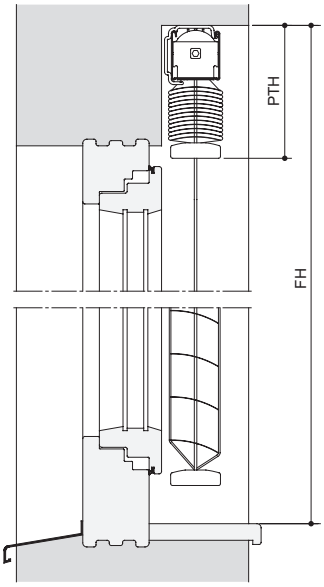

IF 60

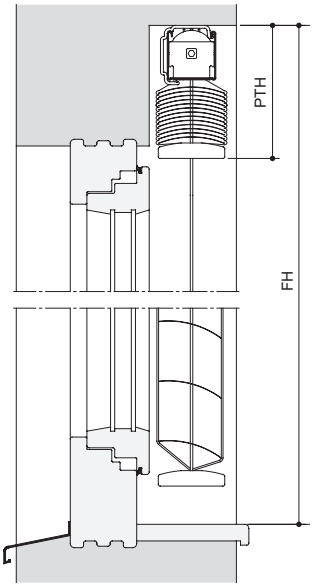

IF 80

geschlossen

45° geöffnet

Fertighöhe (FH) [mm]	1000	1500	2000	2500	3000	3500	4000	4500	5000
Pakethöhe (PTH) [mm] IF 50	125	140	155	170	180	195	-	-	-
Pakethöhe (PTH) [mm] IF 60	135	155	175	195	210	230	250	270	290
Pakethöhe (PTH) [mm] IF 80	120	130	145	155	165	175	190	200	210

Lamellenbreite [mm]	50/60/80	**max. Höhe [mm] IF 50**	3500 (Kurbel/Motor)
Seitenführung	ohne / Seil	**max. Höhe [mm] IF 60/IF 80**	5200 (Kurbel/Motor)
min. Breite [mm]	460 (Kurbel)/490 (Motor)	**max. Breite [mm] Einzelanlage**	5000 (Kurbel/Motor)
max. Behangfläche [m²] Einzelanlage	14 (Kurbel)/20 (Motor)	**max. Behangfläche [m²] gekuppelte Anlagen**	12,6 (Kurbel)/22,5 (Motor)
max. Behangfläche [m²] IF 50	17,5 (Kurbel)/17,5 (Motor)	**max. Behangfläche [m²] IF 50 gekuppelt**	18,9 (Kurbel)/32,4 (Motor)
Lamellentyp	flach		

06/2019 7500 0005_DE

Änderungen vorbehalten.